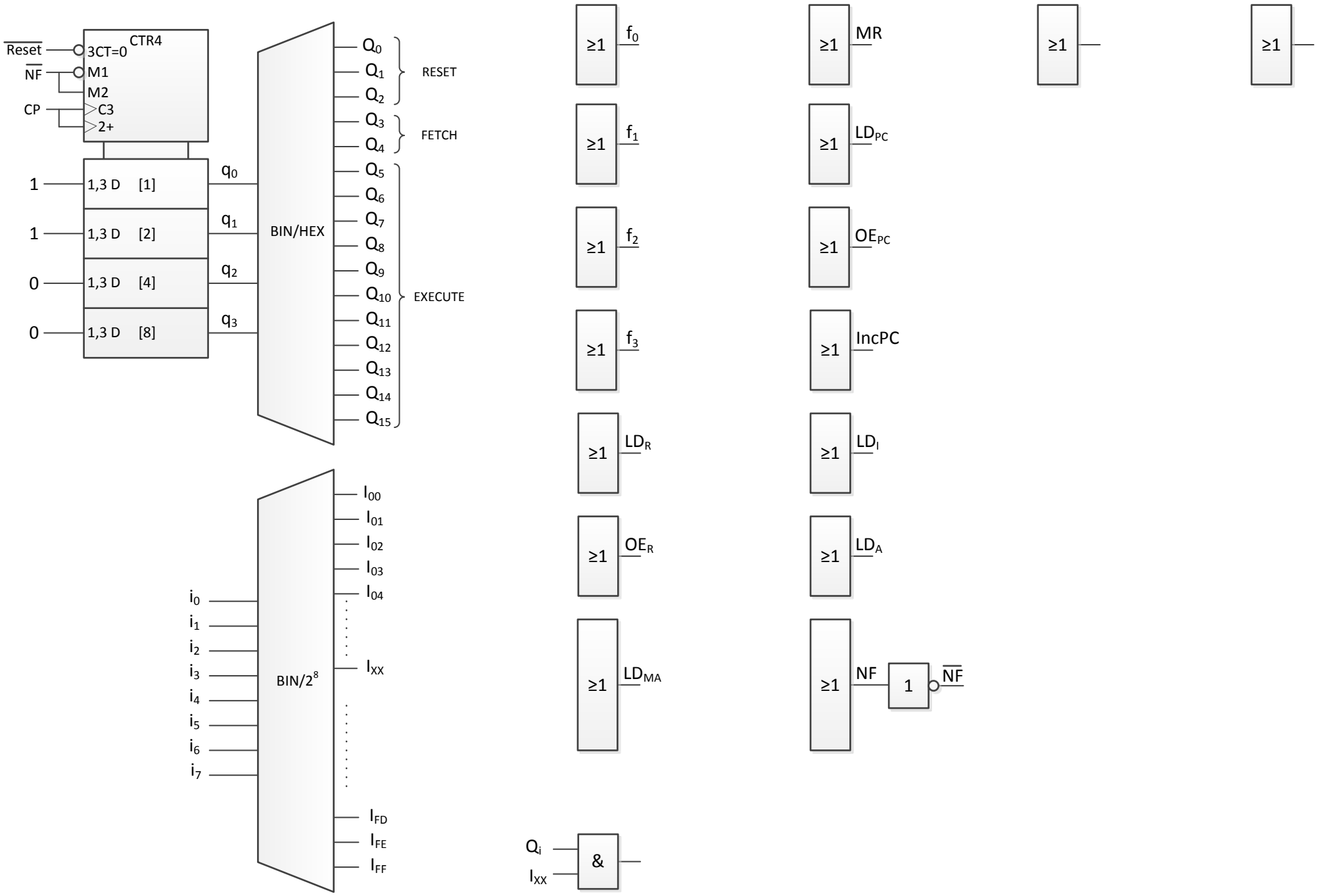
CTR4
Reset
3CT=0
NF
M1
M2
CP
C3
2+
1
1,3 D [1]
1
1,3 D [2]
0
1,3 D [4]
0
1,3 D [8]
q0
q1
q2
q3
BIN/HEX
Q0
Q1
Q2
Q3
Q4
Q5
Q6
Q7
Q8
Q9
Q10
Q11
Q12
Q13
Q14
Q15
RESET
FETCH
EXECUTE
BIN/2^8
i0
i1
i2
i3
i4
i5
i6
i7
I00
I01
I02
I03
I04
IXX
IFD
IFE
IFF
≥1
f0
f1
f2
f3
LDR
OER
LDMA
MR
LDPC
OEPC
IncPC
LDI
LDA
NF
1
NF
Qi
IXX
&