Väljare och fördelare

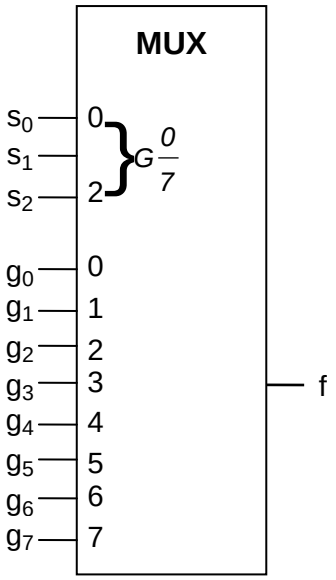

s_2	s_1	s_0	f
0	0	0	g_0
0	0	1	g_1
0	1	0	g_2
0	1	1	g_3
1	0	0	g_4
1	0	1	g_5
1	1	0	g_6
1	1	1	g_7

Figur 4.14 Symbol och funktionstabell för 1 av 8 väljare.

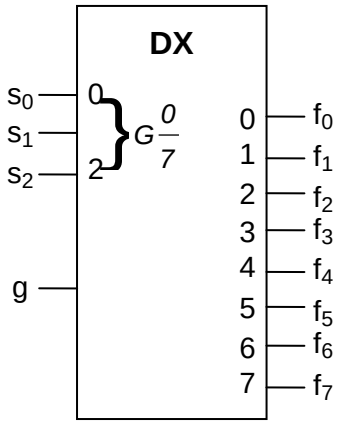

s_2	s_1	s_0	f_0	f_1	f_2	f_3	f_4	f_5	f_6	f_7
0	0	0	g	0	0	0	0	0	0	0
0	0	1	0	g	0	0	0	0	0	0
0	1	0	0	0	g	0	0	0	0	0
0	1	1	0	0	0	g	0	0	0	0
1	0	0	0	0	0	0	g	0	0	0
1	0	1	0	0	0	0	0	g	0	0
1	1	0	0	0	0	0	0	0	g	0
1	1	1	0	0	0	0	0	0	0	g

Figur 4.17 Symbol och funktionstabell för en "1 till 8 fördelare".

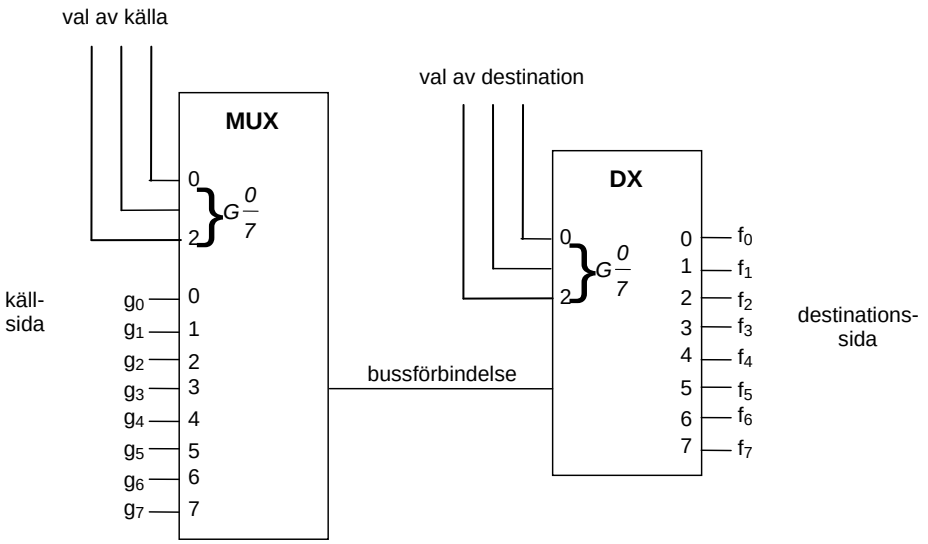

Figur 4.18 Princip för tidsmultiplex med hjälp av väljare och fördelare