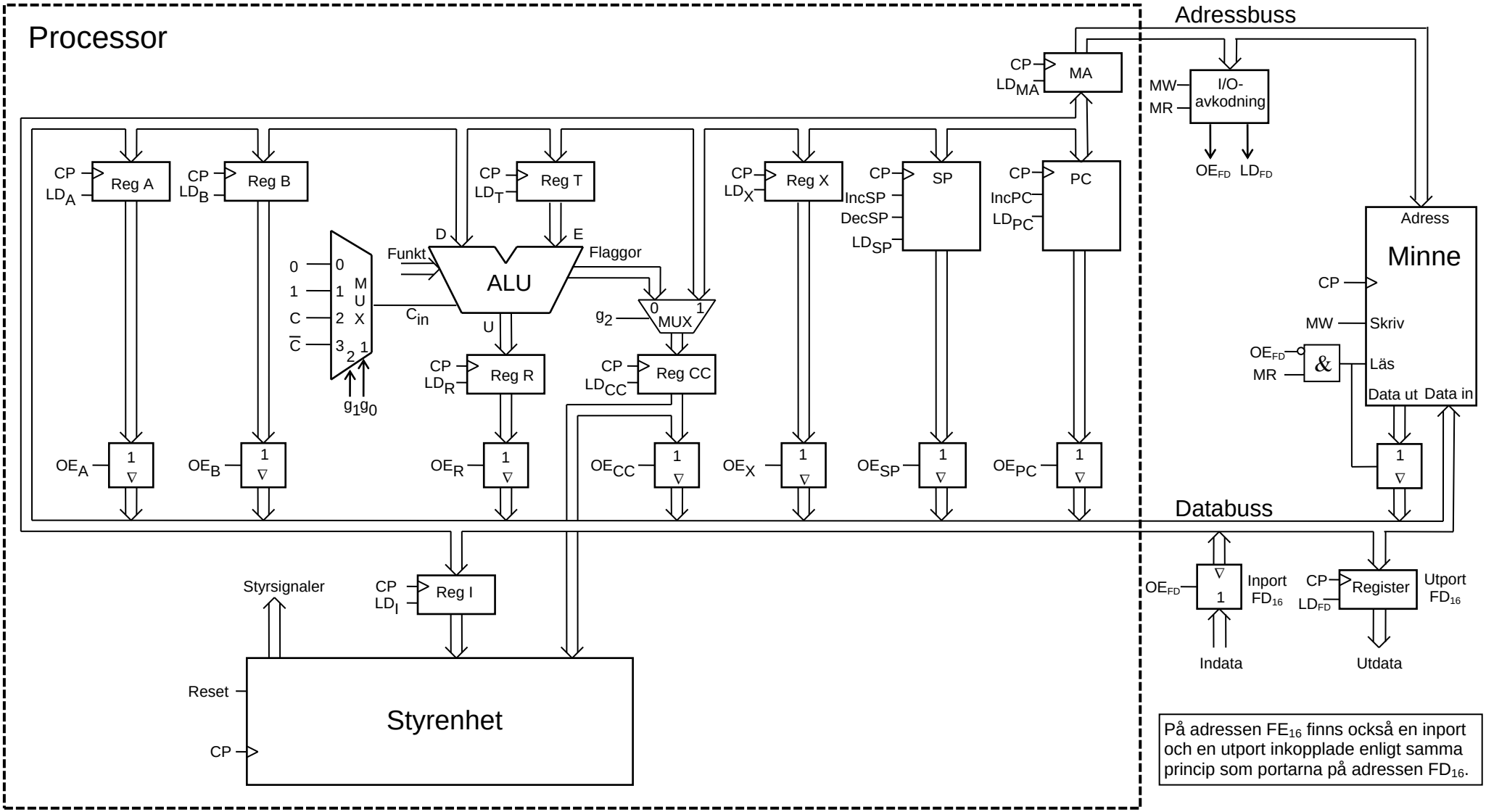

FLEX-datorn sammansatt av dataväg, styrenhet, inportar, utportar och minnesenhet.